1.Выбор места для лагеря При походе на природу выберите подходящее место. Выньте сумку для хранения палатки, достаньте палатку и комплектующие части и разложите их по очереди. Разложите основную часть палатки на землю.

2. Установка палатки Закрепите каждый угол палатки на земле с помощью колышков (рисунок G).

3. Соедините все секции палаточных полос в длинные полосы, а стекловолоконную полосу проденьте в специальный чехол для полос (как показано на рисунке A).

Примечание: Стекловолоконную палку вставляйте в соединительный элемент с зубчатыми отверстиями (рисунок D).

4. Металлические трубки палатки (4 длинные полосы с четырьмя опорами и 2 короткие полосы в центре). Вставьте один конец в соединительный элемент, а другой конец — в кольцо для одиночной полосы на опоре палатки (как показано на рисунке D), после чего зацепите боковой крючок за стальную трубу (как показано на рисунке F).

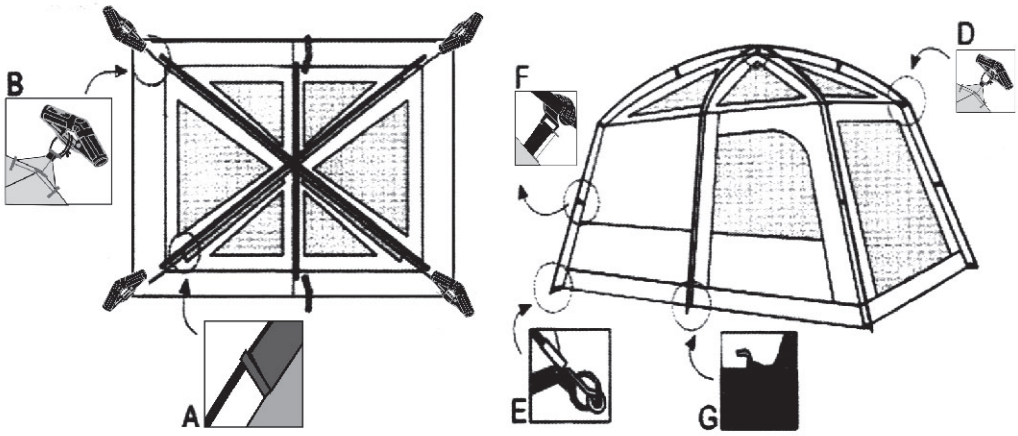

5. Монтаж внешнего тента Внешний накидной тент натягивается на основную часть палатки, при этом необходимо различать переднюю и заднюю части и совмещать их с каждым углом палатки. Ленты, расположенные внутри клапанов, привязываются к стойкам, как показано на рисунке (I).

6. Зажимы на каждом углу внешнего тента вставляются в соответствующие угловые крепления палатки (J).
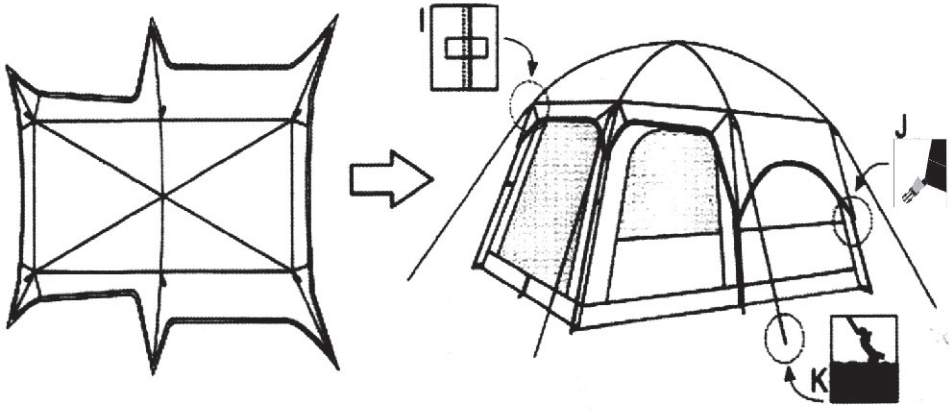
7. Палатку фиксируют к угловым клапанам с помощью вентшнурков, после чего диагональные углы оттягиваются и закрепляются на земле с помощью колышков, как показано на рисунке (K).